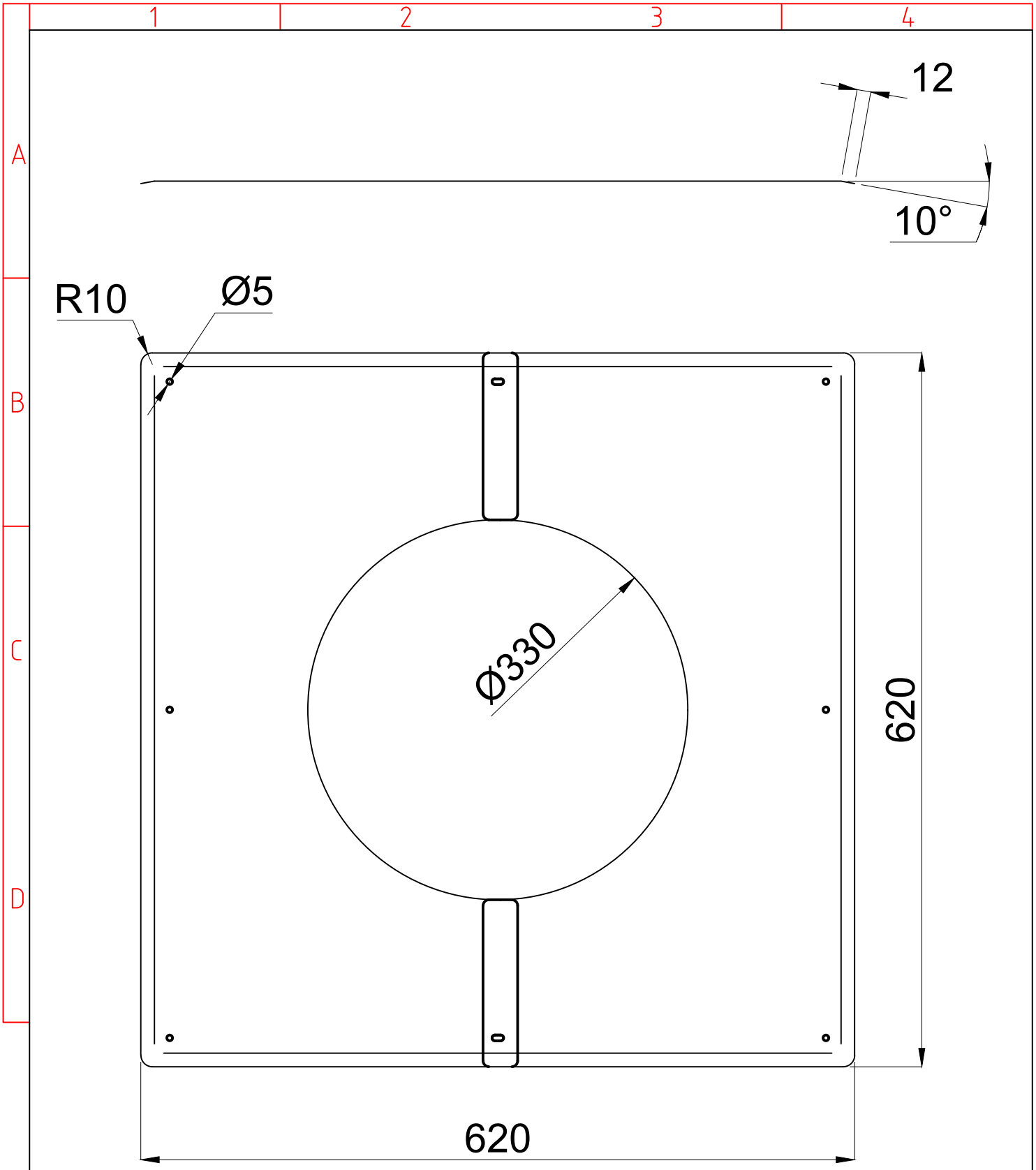


| | | |
|---|---|---|
| **Bezeichnung:** Schutzrohr Wandblende 0° 2-teilig<br>**Bezeichnung2:** | **Materialstärke:** 0,5 mm | **Oberfläche:** Edelstahl glanz |
| **Artikelkategorie:** | **Material:** 1.4301 | **Gewicht:** |

| | Datum | Name |
|---|---|---|
| Gezeichnet | 24.04.2026 | |
| Freigabe | 26.06.2026 10:35:36 | |

Schornsteintechnik Neumarkt

**Zeichnungsnummer:** 120.675 **Artikelnummer:** 1/1