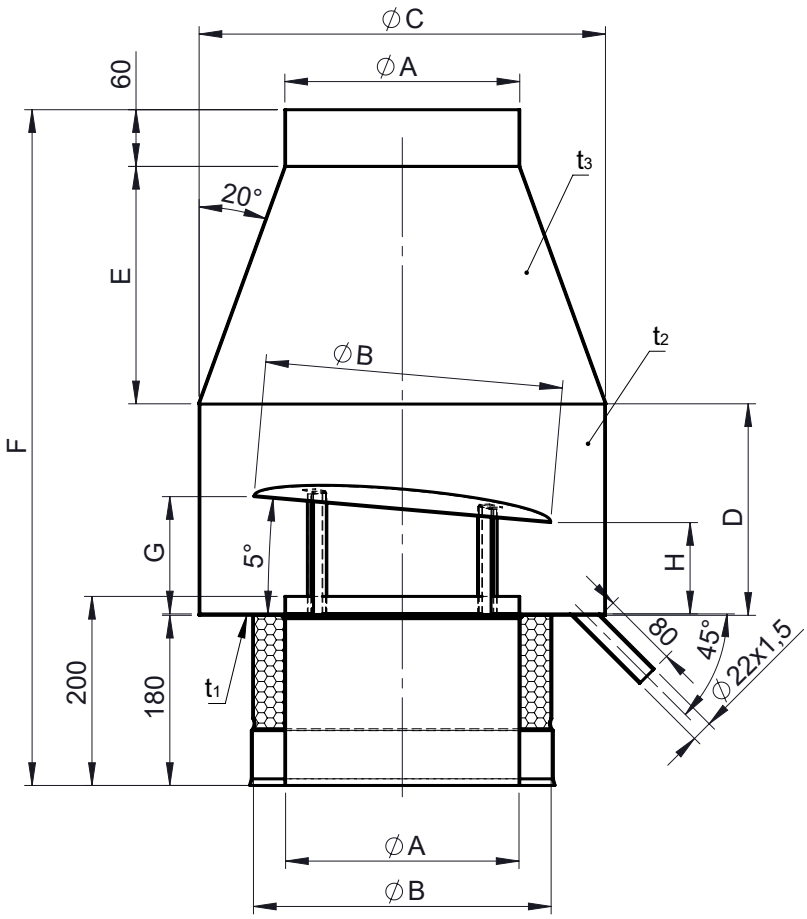

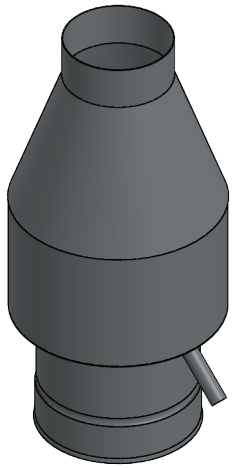

(1:10)

∅	130	150	160	180	200	250	300	350	400	450	500	600
A	127	147	157	177	197	247	297	347	397	447	497	597
B	195	215	225	245	265	315	365	415	465	515	565	665
C	270	290	300	340	360	430	500	570	640	710	780	920
D	164	174	178,5	189	199	224	249	274	299	324	349	399
E	196	196	196	224	224	251	279	306	334	361	389	444
F	600	610	615	652	662	715	767	820	872	925	977	1082
G	90	96	96	104	110	125	140	154	169	184	198	228
H	74	78	78	84	88	99	109	119	130	140	150	171
t_i / t_a	0,8 / 0,8											
t_1	1,0					1,5						
t_2	0,8								1,0			
t_3	0,8											
kg	4,10	4,61	5,12	5,75	6,31	8,59	10,81	14,03	16,86	19,92	23,22	30,52

Material:
innen / aussen
1.4404/1.4301
Hochglanz

DIN ISO 13920 Tolerances B

Revisionsnummer
A3

mm / kg

Schornsteintechnik Neumarkt

scale
1:8

format
A4

sheet
1 of 1

notes:

	Datum	Name
drawn by	20.02.2017	KAB
checked by		
approved by		
modified by	19.07.2018	KAB

Artikelbezeichnung
Deflektorhaube mit Ablauf inkl. Mündungsabschluss

Artikelnummer
DWP-Ø-185

© jeremias GmbH. All rights reserved, also regarding any disposal, exploitation, editing, distribution, as well as in the event of applications for industrial property rights.