wenn nicht vormontiert
Schrauben mitschicken

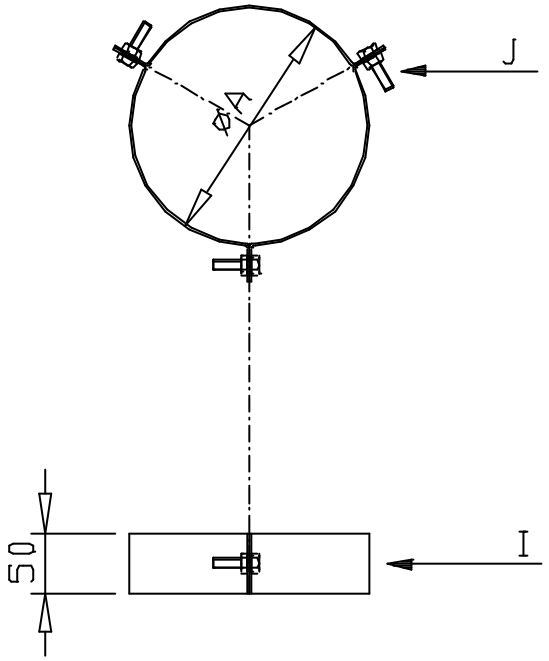

BENENNUNG

Schornsteintechnik Neumarkt				Artikelbezeichnung: 3-Punkt-Abspannschelle		Artikelnummer: DWP-Ø-184					Material: 1.4404 / 1.4301 Hochglanz						BLATT 1	0,16	
				Teil:	Zeichnungsnummer:						Programmnummer:						Werkstoff:		
				I													W1.4301 3D 1mm		
BEAR.	21.09.04	T.Fischer		J							M10						W1.4301		
GEPR.		J.Grimme		K															
GEPR.		K.L.Völklein		L															
GEPR.		U. Zehle		M															
FREIG.		K.L.Völklein		N															

	80	100	115	120	130	140	150	160	180	200	225	250	300	350	400	450	500	550	600
A	145	165	180	185	195	205	215	225	245	265	290	315	365	415	465	515	565	615	665