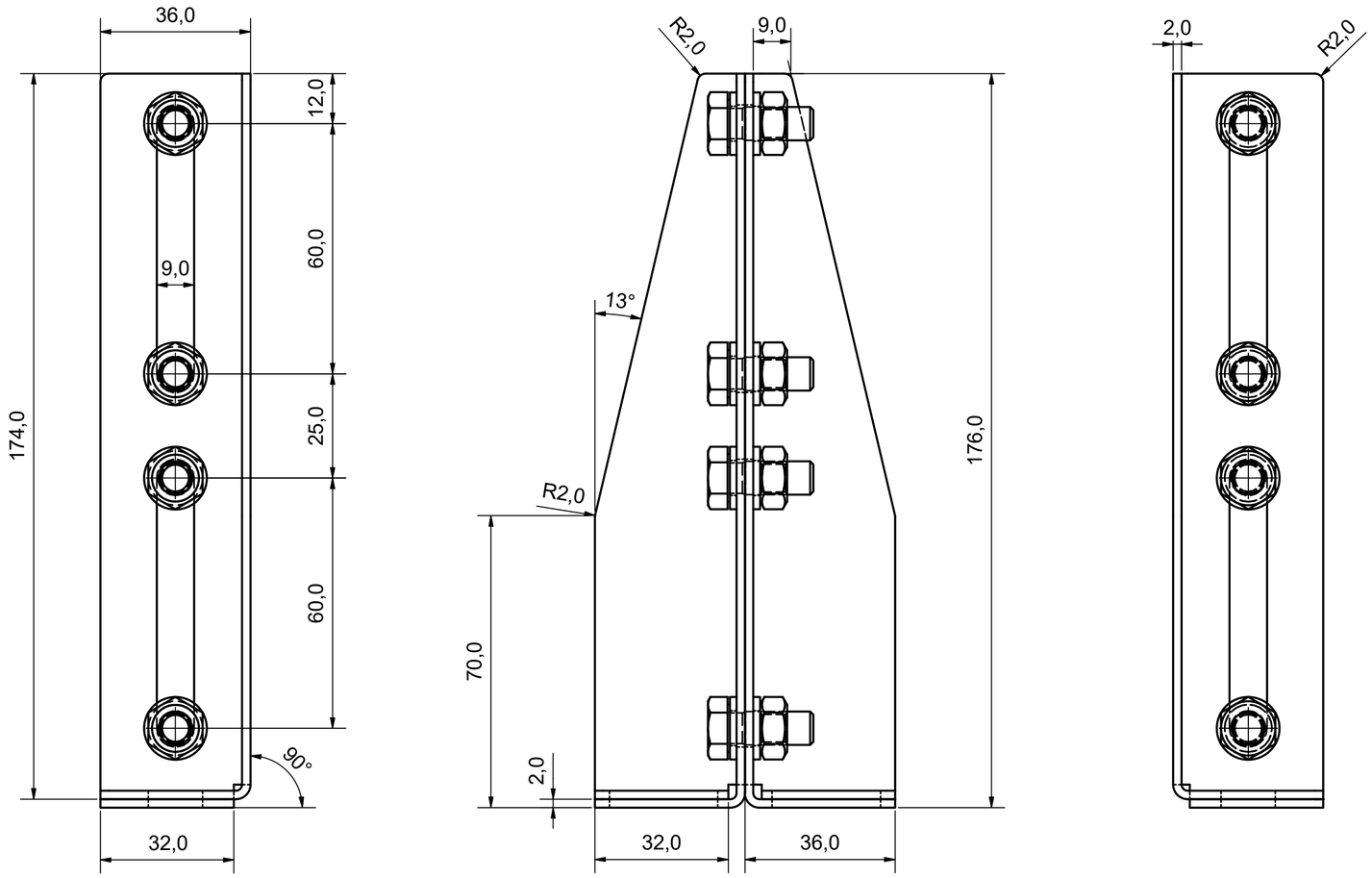

ANSICHT (1 : 1)

AUSLIEFERZUSTAND

1 + 1

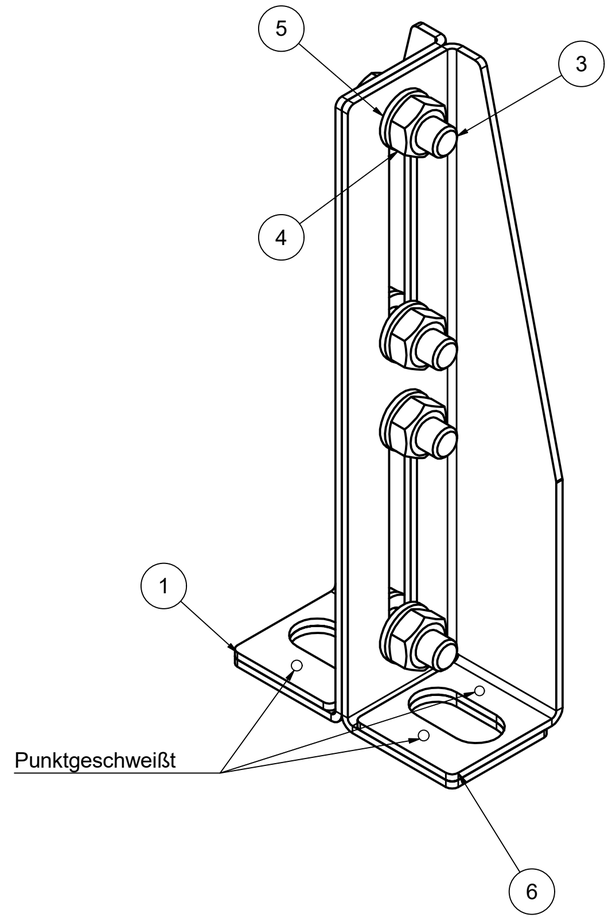

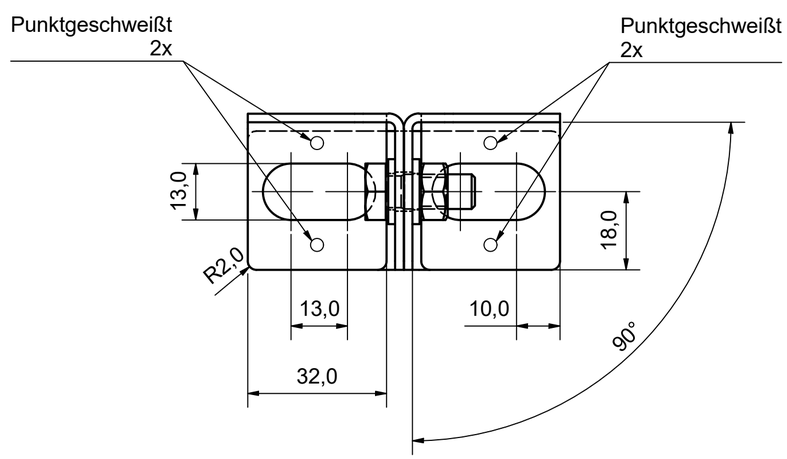

BAUTEILLISTE

OBJEKT	ANZAHL	BAUTEILNUMMER	BESCHREIBUNG
1	1	Winkel_W2_1+1	
3	4	DIN 933 - M8 x 20	Sechskantschraube
4	4	DIN 934 - M8	Sechskantmutter
5	8	DIN 433 - 8,4	Unterlegscheibe
6	1	Winkel_W2_1+1_MIR1	

Schornsteintechnik Neumarkt

Werkstoff:

Gewicht: -

Allgemeintoleranzen nach DIN ISO 2768-mK

	Datum	Name
Gezeichnet	30.03.2020	
Kontrolliert		
Freigabe		

Bezeichnung: Wandhalterverlängerungsschiene W2

Status | Änderungen | Datum | Name

Zeichnungsnummer: 21906

Artikelnummer: 20-Ø-812

1/2

A2

Abwicklung
1 + 1

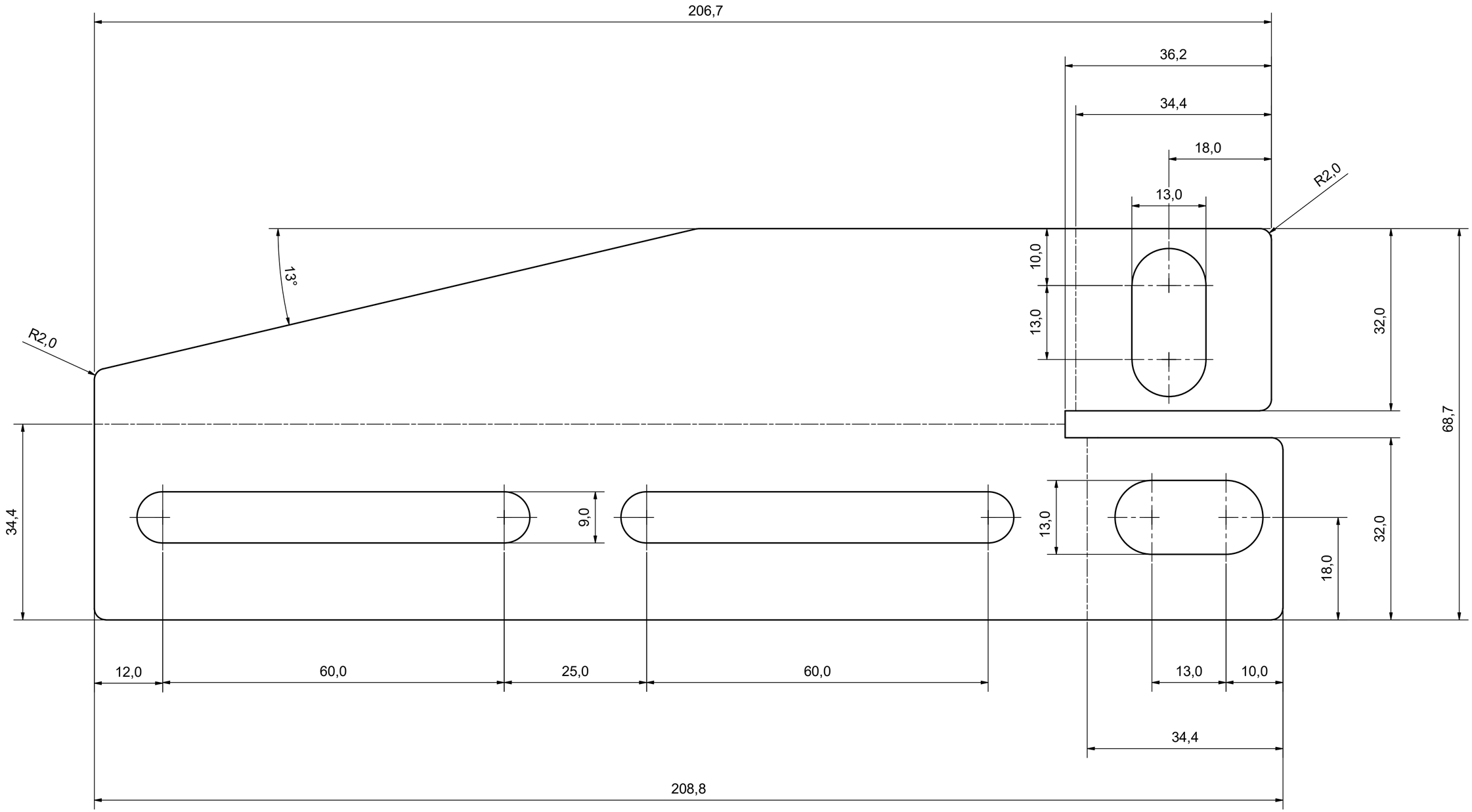

Schornsteintechnik Neumarkt			
Allgemeintoleranzen nach DIN ISO 2768-mK		Datum	Name
	Gezeichnet	30.03.2020	
	Kontrolliert		
	Freigabe		
Status	Änderungen	Datum	Name

Schornsteintechnik Neumarkt

Werkstoff: Edelstahl

Gewicht: -

Bezeichnung: Wandhalterverlängerungsschiene W2

Zeichnungsnummer: 21906

Artikelnummer: 20-Ø-812

2/2

A2